# Frequenzverarbeitung

AD-FM 250 GVC

## Beschreibung

Der Frequenzmessumformer AD-FM 250 GVC versorgt einen Initiator oder einen Kontakt und wandelt dessen Impulsfolge in ein proportionales eingeprägtes Analogsignal um. Das Ausgangssignal folgt linear der Eingangsfrequenz und ist bis zu einem Grenzwert unabhängig von der angeschlossenen Bürde. Darüber hinaus ist diese Geräteserie standardmäßig mit einer Konfigurationsschnittstelle AD-PC ausgestattet, mit welcher das Eingangs- und Ausgangssignal mit der Programmiersoftware AD-Studio frei programmiert werden kann. Eingang, Ausgang und die Versorgungsspannung sind galvanisch voneinander getrennt.

## Anwendung

Hauptanwendungsbereich ist die Durchflussmessung bei Wasserzählern, weitere Einsatzfälle sind Wind- und Drehzahlmessungen, Energieverbrauchsmessungen usw.



## Besondere Merkmale

- Eingang: frei wählbar
- Ausgänge: Strom und Spannung
- Programmierung über Programmiersoftware

## Kaufmännische Daten

**Bestellnummer**

AD-FM 250 GVC

## Informationen

**Downloads**

| | |
|---|---|
| Ausschreibungstext | fm250.zip |
| Sicherheitshinweise | ad-safety-instructions.pdf |

## Technische Daten

| | |
|---|---|
| **Digitaleingang** | |
| Eingang | NAMUR (EN 60947-5-6), Kontakt, Open Kollektor, 3-Leiter-Opto oder 24V aktiv |
| Eingangsfrequenz | min. 0 ... 1 mHz; max. 0 ... 10 kHz |
| Frequenzgeberversorgung | aktiv: ca. 13,5V (max. 13mA); NAMUR:8V/8mA |
| Kontaktentprellung | aktivierbar, Impulsdauer > 40 ms |
| **Stromausgang** | |
| Ausgabebereich | 0 ... 20 mA; 4 ... 20 mA |
| Maximale Bürde | 500 Ohm |
| Restwelligkeit | <50 µAss |
| **Spannungsausgang** | |
| Ausgabebereich | 0 ... 10 V, 2 ... 10 V |
| Minimale Bürde | 10 kOhm |
| Restwelligkeit | <20 µVss |
| **Gesamtgenauigkeit** | |
| Gerät | +/- 0,3% vom Endwert |
| Temperatureinfluss | <100 ppm / K vom Endwert |
| Reaktionszeit | ca. 70 ms |
| **Versorgung** | |
| Versorgungsspannung | 20 ... 253 V DC / 50 ... 253 V AC |
| Max. Leistungsaufnahme | 2 W / 3,6 VA |
| **Gehäuse** | |
| Abmessungen (bxhxt) | 18x110x134mm |
| Schutzart | IP 20 |
| Anschlusstechnik | Abziehbare Schraubklemmen |
| Aufbau | Normschiene (EN 50022) |
| Gewicht | ~ 130 g |
| **Umgebungsbedingungen** | |
| Umgebungstemperatur | -10 ... 50 °C |
| Lager und Transport | -10 ... 70 °C (Betauung vermeiden) |
| **EMV** | |
| Produktfamiliennorm | EN 61326-1 |
| Störaussendung | EN 55011, CISPR11 Kl. B, Gr. 1<br>Bei einer kritischen EMV-Umgebung sind geschirmte Geberleitungen zu empfehlen. |
| **Galvanische Trennung, Prüfspannungen** | |
| Eingang/Ausgang | 2 kV RMS (1 Min.) |
| Signal/Versorgung | 3 kV RMS (1 Min.) |


VERTRIEB & BERATUNG

GRUBATEC MESS- UND REGELTECHNIK

HERSTELLER

ADAMCZEWSKI Elektronische Messtechnik

Grubatec AG · Wölferstrasse 5 · CH-4414 Füllinsdorf

+41 55 617 00 80 · info@grubatec.ch · www.grubatec.ch





Technische Änderungen und Druckfehler vorbehalten.

# Frequenzverarbeitung

AD-FM 250 GVC

## Anschlüsse, Blockschaltbild

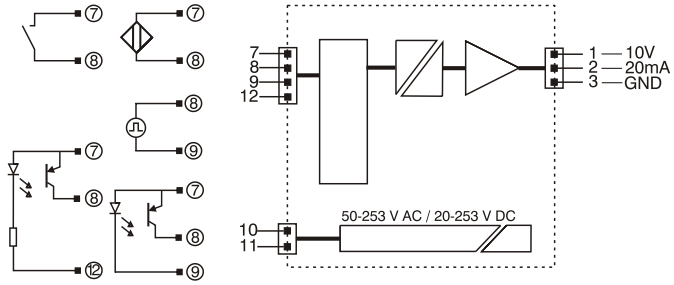


## Maßzeichnung

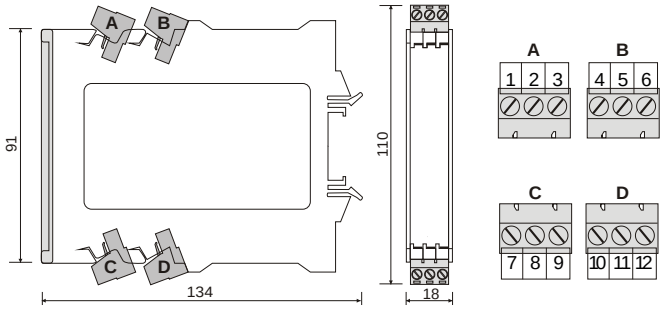




Technische Änderungen und Druckfehler vorbehalten.