Impulsverarbeitung

Kontaktschutzimpulsrelais

AD-KI 10 GX

Beschreibung

Das Kontaktschutzimpulsrelais (Schaltverstärker, Impulsformer) dient vorzugsweise dem Schutz von schwachen Geberkontakten bzw. der Verstärkung von binären Gebersignalen. Gleichzeitig formt es die aufbereiteten Eingangssignale in Ausgangsimpulse mit konstanter, einstellbarer Länge um. Typische Eingangssignale sind Reedkontakte, NAMUR Signalgeber (DIN-EN 60947-5-6), Spannungssignale oder Widerstandsänderungen. Am Ausgang steht ein hochbelastbarer und potentialfreier Kontakt zur Verfügung. In Kombination mit einer schmalen 6,2mm Baubreite wird eine hohe Packungsdichte erreicht.

Anwendung

Impulsaufnahme von Wasserzählern oder Strömungswächtern zur Zählung der Durchflussmenge. Verstärkung und Kontaktschutz von schwachen Gebersignalen (Reedkontakte, Endschalter, etc.), Schaltsignalübertragung in Steuerkreisen. Schaltverstärker für induktive und kapazitive Näherungsschalter nach Namur (DIN-EN 60947-5-6).

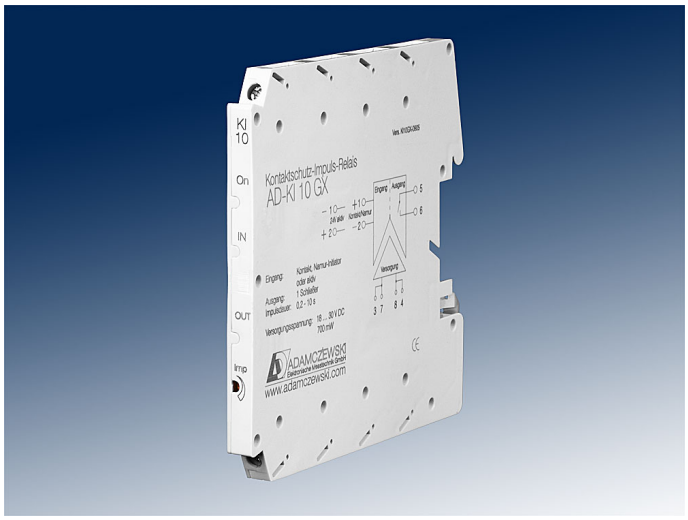

Kaufmännische Daten

Bestellnummer

AD-KI 10 GX

Zubehör

Hutschienenconnector	AD-GX Connector

Informationen

Downloads

Sicherheitshinweise	ad-safety-instructions.pdf

Technische Daten

Impulseingang

Namur Speisespannung	~ 8,2 V DC
Logikpegel für Namursignale	Low / High: 2,1 mA / 1,2 mA
Logikpegel für aktive Signale	Low / High: 9,5 V / 11,5 V
Max. Eingangsspannung	30 V DC
Kontakt	8 mA
Impulsbreite	1 ms ... unendlich

Impulsverarbeitung

Ausgangsimpulslänge	0,2 ... 10 s

Relaisausgang

Maximale Schaltlast AC	250 V, 2 A
Maximale Schaltlast DC	50 V, 2 A
Kontaktausführung	potentialfreier Schliesser
Schaltspiele mechanisch	10000000
Bei 230V/2A AC, cos(phi)=1	600000
Bei 230V/2A AC, cos(phi)=0,4	200000
Bei 24V/1 A DC	200000

Versorgung

Spannungsbereich DC	18 ... 30 V DC
Nennspannung DC	24 V DC
Leistungsaufnahme DC	700 mW

Gehäuse

Abmessungen (BxHxT)	6,2 x 92 x 101 mm³
Schutzart	IP 20
Anschlusstechnik	Schraubklemmen
Klemmen, Querschnitt	2,5 mm² Litze / 4 mm² Draht
Anzugsmoment Klemmen	0,5 Nm
Gewicht	~ 70 g
Aufbau	Hutschiene 35mm, EN 50022

Umgebungsbedingungen

Umgebungstemperatur	-10 ... 50 °C
Lager und Transport	-10 ... +70 °C (Betauung vermeiden)

EMV

Produktfamiliennorm [1]	EN 61326-1
Störaussendung [2]	EN 55011, CISPR11 Kl. A, Gr. 1

[1] Während einer Störeinwirkung sind geringe Signalabweichungen möglich.

[2] Warnhinweis:
Diese Einrichtung ist nicht dafür vorgesehen, in Wohnbereichen verwendet zu werden und kann einen angemessenen Schutz des Funkempfangs in solchen Umgebungen nicht sicherstellen.

Elektrische Sicherheit

Produktfamiliennorm	EN 61010-1
Überspannungskategorie	II
Verschmutzungsgrad	2

Galvanische Trennung, Prüfspannungen

Signal / Versorgung	1,5 kV, 50 Hz (1 min)
Kontakt	3 kV, 50 Hz (1 min)

Schutzbeschaltungen

Eingänge	Schutz gegen Überspannung
Netzteil	Schutz gegen Überspannung, Übertemperatur und Verpolung

[1] Während einer Störeinwirkung sind geringe Signalabweichungen möglich.

VERTRIEB & BERATUNG
GRUBATEC MESS- UND REGELTECHNIK

HERSTELLER
ADAMCZEWSKI Elektronische Messtechnik

Grubatec AG · Wölferstrasse 5 · CH-4414 Füllinsdorf
+41 55 617 00 80 · info@grubatec.ch · www.grubatec.ch

Technische Änderungen und Druckfehler vorbehalten.

Impulsverarbeitung

Kontaktschutzimpulsrelais

AD-KI 10 GX

Anzeige- und Bedienelemente

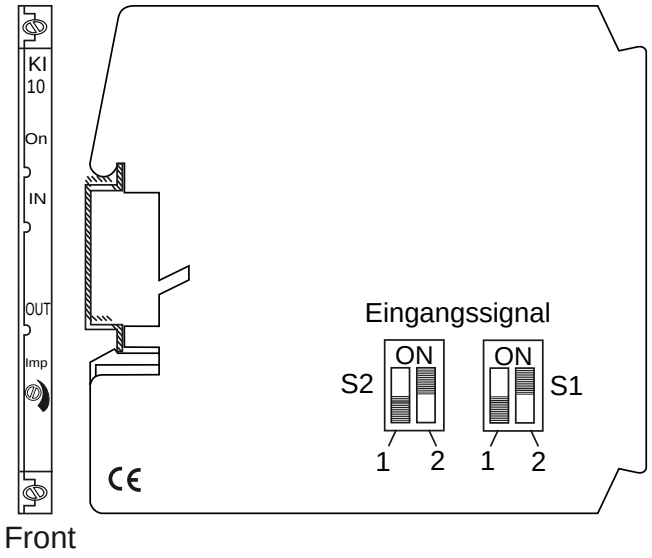

Front

Front	Bedeutung
On	LED grün, Versorgung
IN	LED gelb, Eingangspegel
OUT	LED rot, Ausgangszustand
Imp	Impulszeit: 0,2 ... 10 s

Eingangssignal	S2		S1	
	1	2	1	2
Kontakt	OFF	ON	OFF	ON
Namur	ON	OFF	OFF	ON
24 V	OFF	ON	ON	OFF

Anschlüsse, Blockschaltbild

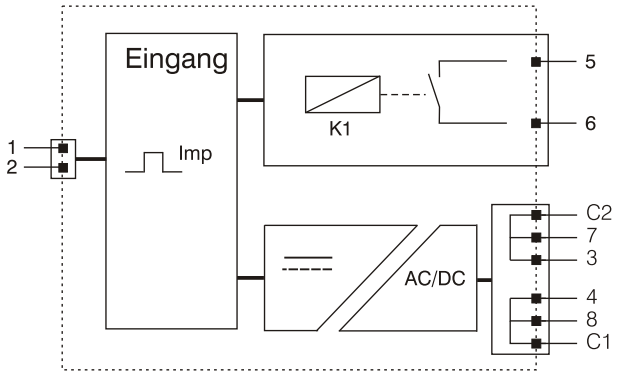

Geberverdrahtung

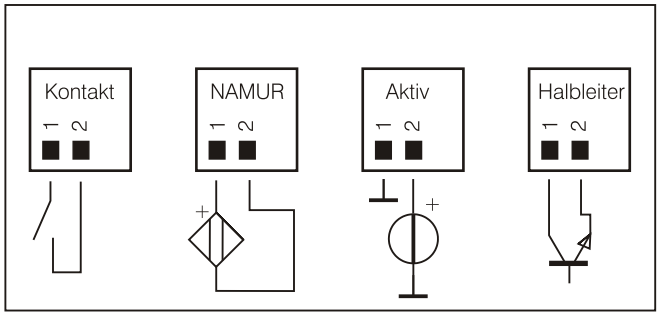

Maßzeichnung

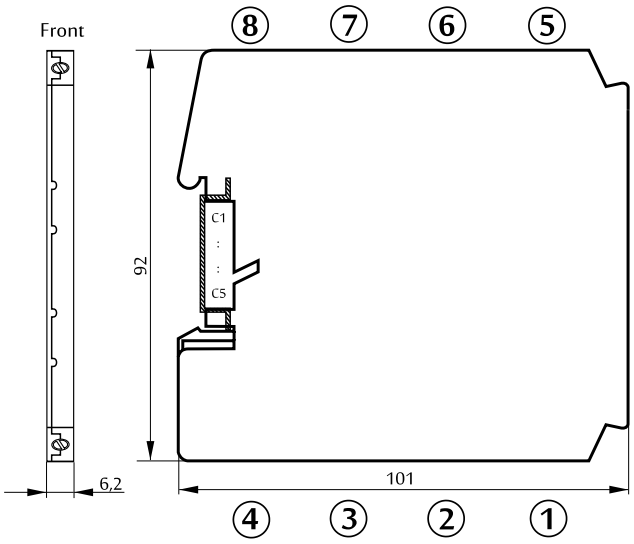

Technische Änderungen und Druckfehler vorbehalten.

Kontaktschutzimpulsrelais

AD-KI 10 GX

Schaltungsbeispiele

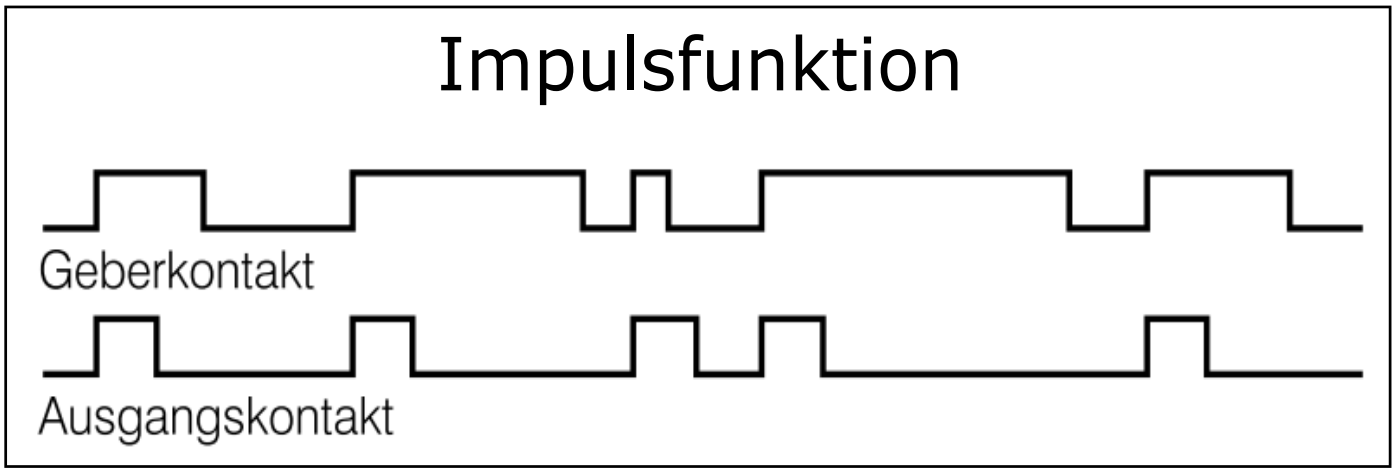

Technische Änderungen und Druckfehler vorbehalten.