Sonderfunktion

Sollwertgeber

AD-SWG 211 GS

Beschreibung

Mit dem Sollwertgeber AD-SWG 211 GS können Sollwerte in Form von analogen Signalen durch einstellbare Tastcodierschalter vorgegeben werden. Der Einstellbereich beträgt 0 ... 99 % des Endwertes und wird an der Frontseite in 1% Schritten eingestellt. Das Ausgangssignal ist von der Versorgungsspannung galvanisch getrennt und ist bis zum Maximalwiderstand unabhängig von der angeschlossenen Bürde. Es kann zwischen Strom- oder Spannungsausgang gewählt werden. Durch das hocheffiziente integrierte Weitbereichsnetzteil werden hohe Ausgangslasten bei geringer Leistungsaufnahme erreicht.

Anwendung

Zur Vorgabe von analogen Sollwerten in Mess- und Regelanlagen, zur Simulierung von analogen Messignalen, usw.



Besondere Merkmale

- frontseitiger Tastcodierschalter für Sollwertvorgabe
- Strom- oder Spannungsausgang
- Weitbereichsnetzteil

Kaufmännische Daten

Bestellnummer

ADSWG211GS23	Sollwertbereich 0 ... 20 mA
ADSWG211GS43	Sollwertbereich 4 ... 20 mA
ADSWG211GS13	Sollwertbereich 0 ... 10 V
AD-SWG 211 GS	

Informationen

Downloads

Sicherheitshinweise	ad-safety-instructions.pdf

Technische Daten

Tastcodierschalter

Einstellbereich	0 ... 99 % (1%- Schritte)

Stromausgang

Ausgabebereich	0 ... 20 mA, 4 ... 20 mA[1]
Maximale Bürde	500 Ohm
Restwelligkeit	20 µAss

Spannungsausgang

Ausgabebereich	0 ... 10 V, 2 ... 10 V [1]
Minimale Bürde	500 Ohm
Restwelligkeit	50 mVss

Versorgung

Spannungsbereich AC	50 ... 253 V AC, 50/60 Hz
Nennspannung AC	230 V AC
Spannungsbereich DC	20 ... 253 V DC
Nennspannung DC	24 V DC
Leistungsaufnahme AC / DC	2 VA / 1 W

Übertragungsverhalten

Gesamtgenauigkeit	< 0,2 %
Temperatureinfluss	50 ppm/K
Reaktionszeit	~ 200 ms

Gehäuse

Abmessungen (bxhxt)	23x78x103 mm
Schutzart	IP 20
Anschlusstechnik	Schraubklemmen
Klemmen, Querschnitt	2,5 mm² Litze / 4 mm² Draht
Anzugsmoment Klemmen	0,5 Nm
Gewicht	~ 100 g
Aufbau	35 mm Normschiene

Umgebungsbedingungen

Umgebungstemperatur	-10 ... 50 °C
Lager und Transport	-10 ... 70 °C (Betauung vermeiden)

EMV

Produktfamiliennorm	EN 61326-1 [2]
Störaussendung	EN 55011, CISPR11 Kl. B, Gr. 1

Elektrische Sicherheit

Produktfamiliennorm	EN 61010-1
Überspannungskategorie	II
Verschmutzungsgrad	2

Galvanische Trennung, Prüfspannungen

Signal / Versorgung	4 kV (1 min.)

Schutzbeschaltungen

Eingang	Schutz gegen Überspannung
Ausgang	Schutz gegen Überspannung
Netzteil	Schutz gegen Überspannung und Verpolung

[1] Signalbereich bei Bestellung im Klartext angeben.

[2] Während der Störeinwirkung sind geringe Signalabweichungen möglich.

VERTRIEB & BERATUNG

GRUBATEC MESS- UND REGELTECHNIK

HERSTELLER

ADAMCZEWSKI Elektronische Messtechnik

Grubatec AG · Wölferstrasse 5 · CH-4414 Füllinsdorf

+41 55 617 00 80 · info@grubatec.ch · www.grubatec.ch

Technische Änderungen und Druckfehler vorbehalten.

Sollwertgeber

AD-SWG 211 GS

Anschlüsse, Blockschaltbild

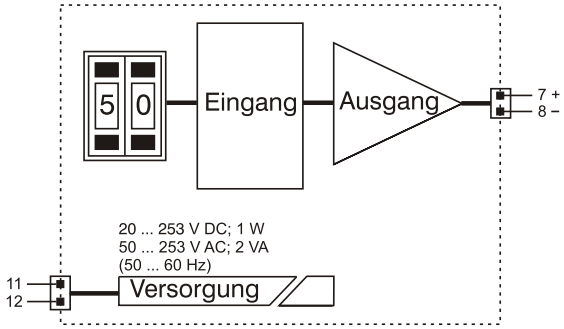

Maßzeichnung

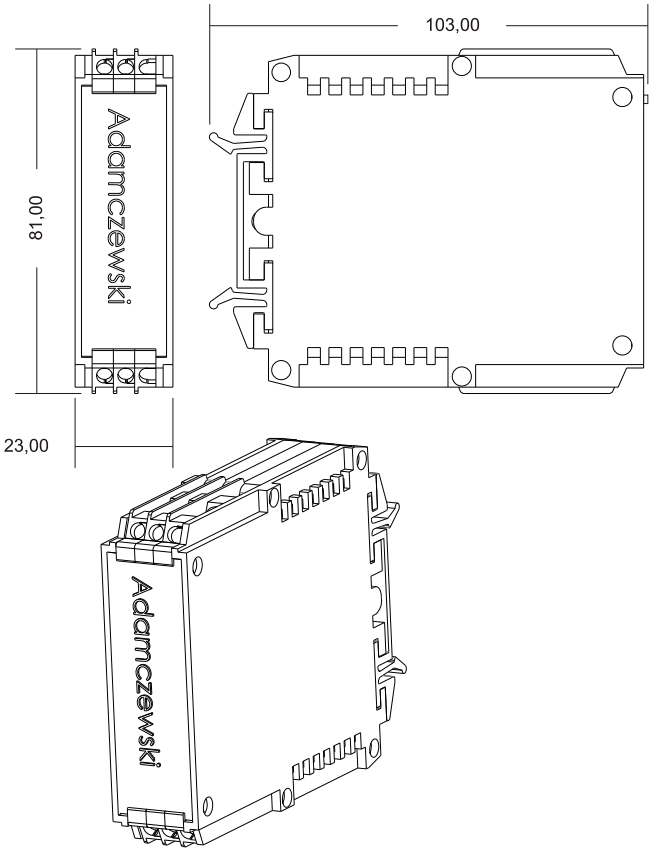

Technische Änderungen und Druckfehler vorbehalten.