AC-Trennverstärker

AD-SWK 6 WG

Beschreibung

Mit dem Stromwandler AD-SWK 6 WG können bis zu drei unabhängige Wechselstromgrößen in drei Wechselspannungen von 0-10 V umgeformt werden. Der Frequenzverlauf am Ausgang entspricht dabei dem des Eingangs. Es stehen 3 umschaltbare Eingangsbereiche zur Verfügung. Eingänge, Ausgänge und die Versorgungsspannung sind galvanisch voneinander getrennt. Die Ausgänge beziehen sich auf eine gemeinsame Masse. Ein integriertes elektronisches Weitbereichs-Netzteil mit hohem Wirkungsgrad vermeidet starke Erwärmungen.

Anwendung

Umwandlung von bis zu 3 Wechselströmen in 3 Wechselspannungen.



Kaufmännische Daten

Bestellnummer

AD-SWK 6 WG

Informationen

Downloads

Sicherheitshinweise	ad-safety-instructions.pdf

Technische Daten

Eingänge	
Messbereich	0 ...1,5 / 2 / 3 A ACs- umschaltbar
Max. messbare Oberschwingung	80 (4 kHz)
Leiterdicke (Innendurchmesser)	<8 mm
Dauerhafte Überlast	120 % vom Nennwert
Kurzzeitige Überlast (1s)	das Zwanzigfache des Nennwertes
Ausgänge	
Ausgabebereich	0 ... 10 V ACs (7,07 V ACeff)
Minimale Bürde	10 kOhm
Gesamtgenauigkeit	
Gerät	<0,5 %
Temperatureinfluss	<100 ppm / K
Phasenversatz Eingang/Ausgang	Ausgang 3,6° nacheilend
Versorgung	
Versorgungsspannung AC	50 ... 253 V AC
Nennspannung AC	230 V AC
Versorgungsspannung DC	20 ... 253 V DC
Nennspannung DC	24 V DC
Leistungsaufnahme AC / DC	1,8 VA / 0,8 W
Gehäuse	
Anschlusstechnik Eingang	Klappstromwandler
Anschlusstechnik	Federkraftklemmen
Aufbau	35 mm Normschiene
Abmessungen (bxhxt)	138x80x64(88)mm
Gewicht	~ 280 g
Umgebungsbedingungen	
Umgebungstemperatur	-10 ... 50 °C
Lager und Transport	-10 ... 70 °C (Betauung vermeiden)
EMV	
Produktfamiliennorm	EN 61326-1
Störaussendung	EN 55011, CISPR11 Kl. B, Gr. 1
Während einer Störeinwirkung sind geringe Signalabweichungen möglich	
Elektrische Sicherheit	
Produktfamiliennorm	EN 61010-1
Überspannungskategorie	II
Verschmutzungsgrad	2
Sicherheit Messstromkreis	EN 61010-2-030
Messkategorie	CAT III
Galvanische Trennung, Prüfspannungen	
Eingang/Ausgang	2,2 kV AC + Prüfspannung des Kabels von mindestens 1000 V
Signal/Versorgung	3 kV RMS
Arbeitsspannung	300 V AC/DC
Schutzbeschaltung	
Eingang/Ausgang	Überspannung, Überstrom
Netzteil	Überstrom, Überspannung, Übertemperatur

VERTRIEB & BERATUNG

GRUBATEC MESS- UND REGELTECHNIK

HERSTELLER

ADAMCZEWSKI Elektronische Messtechnik

Grubatec AG · Wölferstrasse 5 · CH-4414 Füllinsdorf
+41 55 617 00 80 · info@grubatec.ch · www.grubatec.ch

Technische Änderungen und Druckfehler vorbehalten.

AC-Trennverstärker

AD-SWK 6 WG

Anzeige- und Bedienelemente

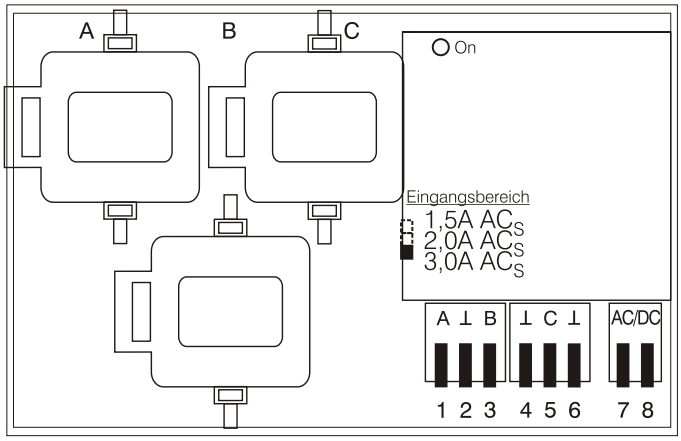

On: LED für die Betriebsanzeige in grün
Eingangsbereich: Schalter für die Eingangsbreiche

Anschlüsse, Blockschaltbild

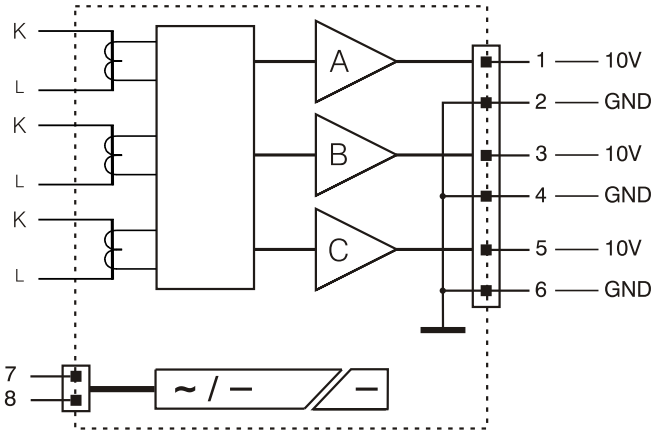

Maßzeichnung

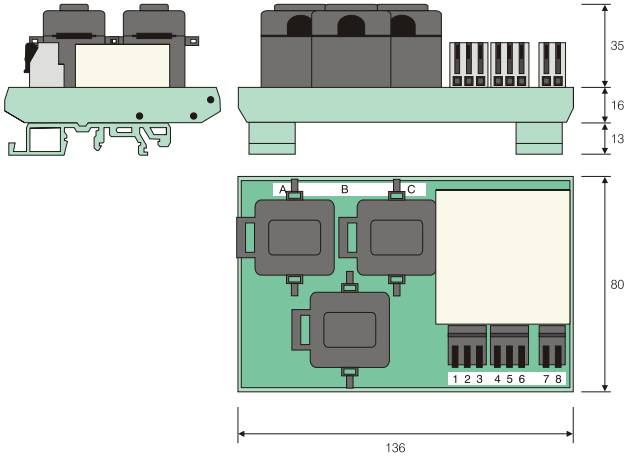

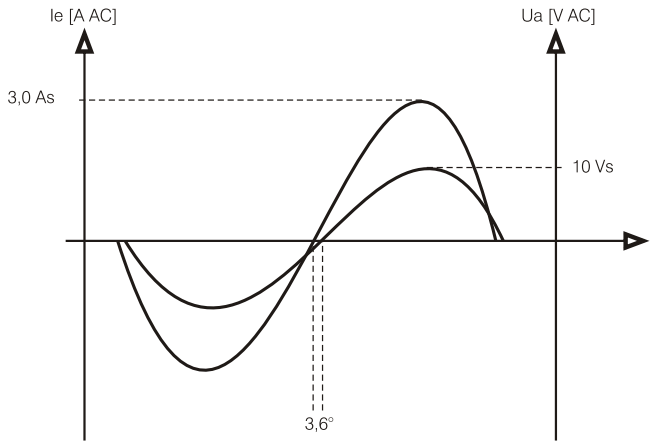

VERTRIEB & BERATUNG
GRUBATEC
MESS- UND REGELTECHNIK

HERSTELLER
ADAMCZEWSKI
Elektronische Messtechnik

Grubatec AG · Wölferstrasse 5 · CH-4414 Füllinsdorf
+41 55 617 00 80 · info@grubatec.ch · www.grubatec.ch

Technische Änderungen und Druckfehler vorbehalten.