Trennverstärker

AD-TV 200 GS

Beschreibung

Der Trennverstärker AD-TV 200 GS dient zur galvanischen Trennung, Verstärkung und Umformung bzw. Anpassung von analogen Normsignalen. Über zwei frontseitige Spindeltrimmer kann Offset und Verstärkung nachträglich angepasst werden. Das integrierte Weitbereichnetzteil erlaubt den Betrieb in einem weiten Versorgungsspannungsbereich bei geringer Eigenerwärmung.

Anwendung

Galvanisches trennen, anpassen, verstärken und umformen von analogen Messsignalen.



Kaufmännische Daten

Bestellnummer

AD-TV 200 GS

Informationen

Downloads

Ausschreibungstext	tv200gs.zip
Sicherheitshinweise	ad-safety-instructions.pdf

Technische Daten

Eingang

Messbereich Strom	0 ...20 mA; 4 ... 20 mA[1)]
Eingangswiderstand	50 Ohm
Messbereich Spannung	0 ... 10 V, 2 ... 10 V[1)]
Eingangswiderstand	100 kOhm

Ausgang

Ausgabebereich Strom	0 ... 20 mA; 4 ... 20 mA[1)]
Maximale Bürde	500 Ohm
Ausgabebereich Spannung	0 ... 10 V; 2 ... 10 V[1)]
Minimale Bürde	1 kOhm
Restwelligkeit	< 50 mVss

[1)] justierbar; andere auf Anfrage

Gehäuse ST

Abmessungen (bxhxt)	23 x 78 x 103 mm
Schutzart	IP 20
Anschlusstechnik	Schraubklemmen
Klemmen, Querschnitt	2,5 mm² Litze / 4 mm² Draht
Anzugsmoment Klemmen	0,5 Nm
Gewicht	~ 120 g
Aufbau	35 mm Normschiene

Übertragungsverhalten

Grundgenauigkeit	< 0,3 % vom Endwert
Temperatureinfluss	< 100 ppm/K vom Endwert

Versorgung

Versorgungsspannung	20...250 V DC / 50...250 V AC
Nennspannung	24 V DC / 230 V AC
Leistungsaufnahme	max 2 W / 3 VA

Umgebungsbedingungen

Umgebungstemperatur	-10 ... 50 °C
Lager und Transport	-10 ... 70 °C (Betauung vermeiden)

EMV

Produktfamiliennorm	EN 61326-1 [2)]
Störaussendung	EN 55011, CISPR11 Kl. B, Gr. 1

[2)] Während der Störeinwirkung sind geringe Signalabweichungen möglich.

Elektrische Sicherheit

Produktfamiliennorm	EN 61010-1
Überspannungskategorie	II
Verschmutzungsgrad	2

Galvanische Trennung, Prüfspannungen

Eingang/Ausgang	3,75 kV RMS (1 Min.)
Signal/Versorgung	3 kV RMS (1 Min.)

Schutzbeschaltung

Eingang/Ausgang	Schutz gegen Überspannung
Netzteil	Schutz gegen Überspannung und Verpolung

VERTRIEB & BERATUNG

GRUBATEC MESS- UND REGELTECHNIK

HERSTELLER

ADAMCZEWSKI Elektronische Messtechnik

Grubatec AG · Wölferstrasse 5 · CH-4414 Füllinsdorf

+41 55 617 00 80 · info@grubatec.ch · www.grubatec.ch

Technische Änderungen und Druckfehler vorbehalten.

Trennverstärker

AD-TV 200 GS

Anschlüsse, Blockschaltbild

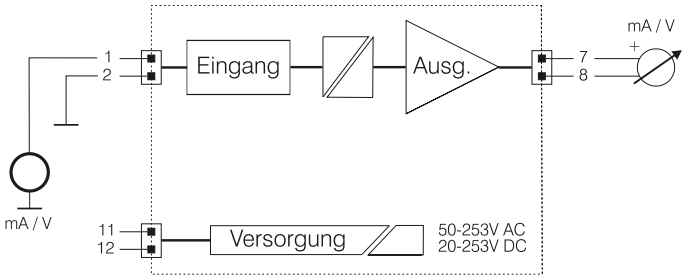

Maßzeichnung

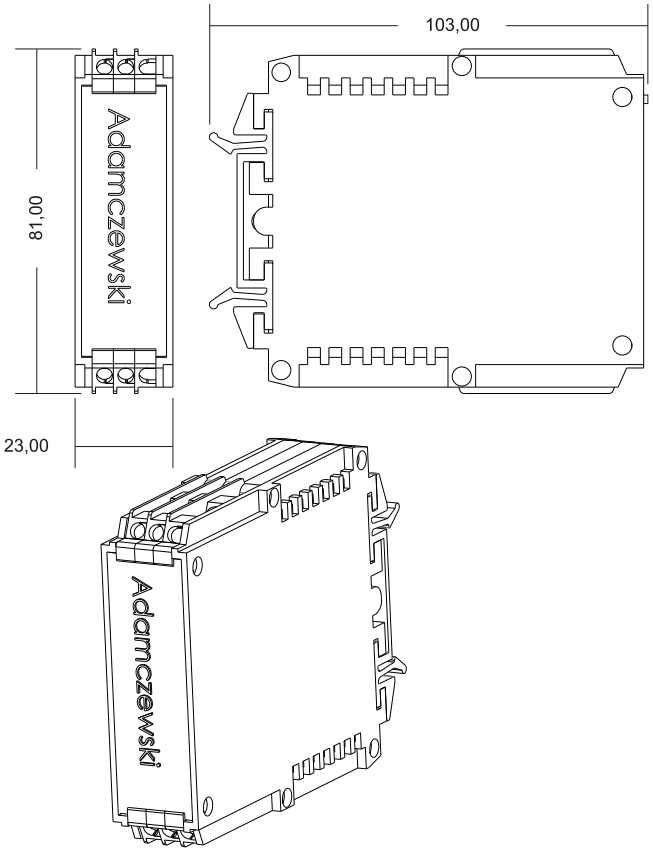

Technische Änderungen und Druckfehler vorbehalten.