Trennverstärker

AD-TV 300 GS

Beschreibung

Der Universal-Trennverstärker AD-TV 300 GS wandelt eins der drei Normsignale 0...20 mA, 4...20 mA und 0...10 V um, verstärkt und trennt es galvanisch. Am Ausgang stehen die drei gleichen Signale zur Verfügung. Es sind alle Kombinationen möglich, wobei nur ein Eingangssignal und ein Ausgangssignal verwendet werden darf. Eine Umschaltung ist nicht notwendig. Die Signalkombination vom Eingang zum Ausgang wird über die Klemmen ausgewählt. Eine Unterdrückung des Live-Zero Signals (4mA) ist durch die Kombination 4...20mA im Eingang und 4...20 mA im Ausgang möglich.

Anwendung

Verstärkung und Anpassung von Normsignalen mit problemloser Umformung auf ein frei wählbares Ausgangssignal.



Besondere Merkmale

- Drei Normsignale frei wählbar am Eingang und Ausgang
- Galvanische Trennung und Verstärkung
- Keine mechanische Umschalter notwendig
- Ein-/Ausgangskombination durch aufklemmen der gewünschten Signale
- Kein nachträgliches Abgleichen notwendig
- Unterdrückung des Live-Zero Signals (4mA)
- Preis/Leistungsverhältnis ermöglicht Lagerhaltung

Kaufmännische Daten

Bestellnummer

AD-TV 300 GS

Informationen

Downloads

Sicherheitshinweise	ad-safety-instructions.pdf

Technische Daten

Stromeingänge	
Messbereich 1	0 ... 20 mA
Messbereich 2	4 ... 20 mA
Eingangswiderstand 1/2	50 Ohm
Spannungseingang	
Messbereich	0 ... 10 V
Eingangswiderstand	750 kOhm
Stromausgänge	
Ausgabebereich 1	0 ... 20 mA
Ausgabebereich 2	4 ... 20 mA
Maximale Bürde 1/2	500 Ohm
Gleichzeitige Nutzung	Nein
Spannungsausgang	
Ausgabebereich	0 ... 10 V
Minimale Bürde	1000 Ohm
Versorgung	
Spannungsbereich	50 ... 253 V AC (50 Hz), 20 ... 253 V DC
Nennspannung	230 V AC (50 Hz), 24 V DC
Leistungsaufnahme	4 VA, 2 W
Übertragungsverhalten	
Grundgenauigkeit	< 0,2 %
Temperatureinfluss	100 ppm/K
Reaktionszeit	~ 50 ms (10...90 % Ausgangssignal)
Gehäuse	
Abmessungen (bxhxt)	18x78x103 mm
Schutzart	IP 20
Anschlusstechnik	Schraubklemmen
Klemmen, Querschnitt	2,5 mm² Litze / 4 mm² Draht
Anzugsmoment Klemmen	0,5 Nm
Gewicht	~ 140 g
Aufbau	35 mm Normschiene
Umgebungsbedingungen	
Umgebungstemperatur	-10 ... 50 °C
Lager und Transport	-10 ... 70 °C (Betauung vermeiden)
EMV	
Produktfamiliennorm	EN 61326-1 [1]
Störaussendung	EN 55011, CISPR11 Kl. B, Gr. 1
Elektrische Sicherheit	
Produktfamiliennorm	EN 61010-1
Überspannungskategorie	II
Verschmutzungsgrad	2
Galvanische Trennung, Prüfspannungen	
Eingang zu Ausgang	3,75 kV, 50 Hz (1 min.)
Eingang, Ausgang zu Versorgung	3 kV, 50 Hz (1 min.)

[1] Während einer Störeinwirkung sind geringe Signalabweichungen möglich.

VERTRIEB & BERATUNG

GRUBATEC
MESS- UND REGELTECHNIK

HERSTELLER

ADAMCZEWSKI
Elektronische Messtechnik

Grubatec AG · Wölferstrasse 5 · CH-4414 Füllinsdorf
+41 55 617 00 80 · info@grubatec.ch · www.grubatec.ch

Technische Änderungen und Druckfehler vorbehalten.

Trennverstärker

AD-TV 300 GS

Anschlüsse, Blockschaltbild

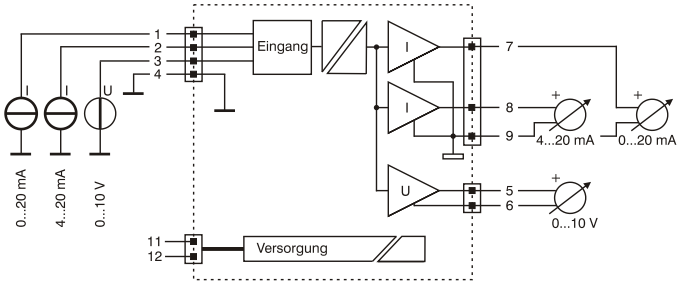

Maßzeichnung

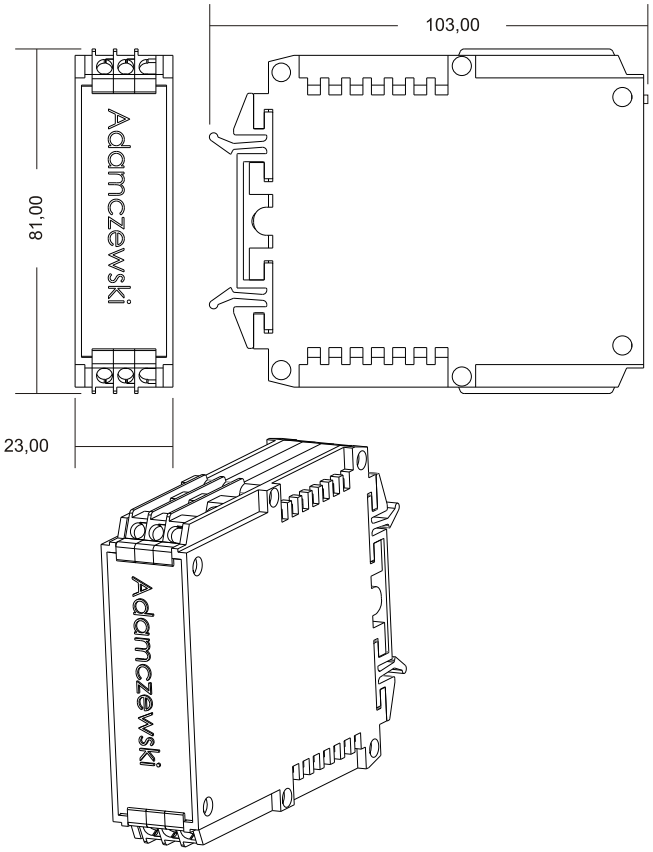

VERTRIEB & BERATUNG

GRUBATEC MESS- UND REGELTECHNIK

HERSTELLER

ADAMCZEWSKI Elektronische Messtechnik

Grubatec AG · Wölferstrasse 5 · CH-4414 Füllinsdorf

+41 55 617 00 80 · info@grubatec.ch · www.grubatec.ch

Technische Änderungen und Druckfehler vorbehalten.