Trennverstärker

Vervielfacher Trennverstärker

AD-TV 452 GS

Beschreibung

Der Vervielfacher-Trennverstärker AD-TV 452 GS dient zur galvanischen Trennung, zur Verstärkung und Umformung bzw. Anpassung von analogen Messsignalen bei gleichzeitiger Vervielfachung des Eingangssignales. Das Kompaktgehäuse beinhaltet zwei völlig unabhängige Ausgangskanäle. Bei beiden Kanälen sind Eingang, Ausgang und die Versorgungsspannung galvanisch getrennt. Auch die Kanäle untereinander sind völlig isoliert. Sowohl am Eingang als auch an den einzelnen Ausgangskanälen können die Signalarten über die Anschlussklemmen frei gewählt werden. An der Frontseite befinden sich Spindeltrimmer zur direkten Anpassung. Der Nulltrimmer dient auch zur Signalanpassung: +/- 4 mA.

Anwendung

Galvanisches Trennen, Anpassen, Verstärken und Umformen von einem analogen Messsignal und zusätzlicher Vervielfachung in zwei unabhängige Ausgangskanäle. Trennverstärker, Vervielfacher.



Besondere Merkmale

- schmale 23mm Bauweise
- zwei galvanisch getrennte, synchron laufende Stromausgänge

Kaufmännische Daten

Bestellnummer

AD-TV 452 GS

Informationen

Downloads

Ausschreibungstext	tv452gs.zip
Sicherheitshinweise	ad-safety-instructions.pdf

Technische Daten

Eingang	
Bereich Stromeingang	0 ... 20 mA
Eingangswiderstand Strom	50 Ohm
Bereich Spannungseingang	0 ... 10 V
Eingangswiderstand Spannung	100 kOhm
Stromausgänge	
Ausgabebereich	0...20 mA
Maximale Bürde	400 Ohm
Spannungsausgänge	
Ausgabebereich	0...10 V
Minimale Bürde	4 kOhm
Genauigkeit	
Gesamtgenauigkeit	< 0,2 % vom Endwert
Linearitätsfehler	< 0,2 % vom Endwert
Maximale Restwelligkeit	50 mVss
Temperatureinfluss	100 ppm/K vom Endwert
Maximale Reaktionszeit	100 ms
Versorgung	
Spannungsbereich	20...253 VDC / 50...253 VAC
Nennfrequenz	50...60 Hz
Leistungsaufnahme	max. 1,3 W / 2,5 VA
Gehäuse	
Abmessungen (BxHxT)	23x78x103 mm
Schutzart	IP 20
Anschlusstechnik	Schraubklemmen
Klemmen, Querschnitt	2,5 mm² Litze / 4 mm² Draht
Anzugsmoment Klemmen	0,5 Nm
Gewicht	~ 200 g
Aufbau	35 mm Normschiene
Umgebungsbedingungen	
Umgebungstemperatur	-10 ... 50 °C
Lager und Transport	-10 ... 70 °C (Betauung vermeiden)
EMV	
Produktfamiliennorm	EN 61326-1 [1]
Störaussendung	EN 55011, CISPR11 Kl. B, Gr. 1
Elektrische Sicherheit	
Produktfamiliennorm	EN 61010-1
Überspannungskategorie	II
Verschmutzungsgrad	2
Galvanische Trennung, Prüfspannungen	
Eingang / Ausgang	2,5 kV (1 min.)
Signal / Versorgung	3 kV (1 min.)
Schutzbeschaltungen	
Eingänge	Schutz gegen Überspannung
Ausgänge	Schutz gegen Überspannung
Netzteil	Schutz gegen Überspannung und Verpolung

[1] Während der Störeinwirkung sind geringe Signalabweichungen möglich.

VERTRIEB & BERATUNG

GRUBATEC MESS- UND REGELTECHNIK

HERSTELLER

ADAMCZEWSKI Elektronische Messtechnik

Grubatec AG · Wölferstrasse 5 · CH-4414 Füllinsdorf

+41 55 617 00 80 · info@grubatec.ch · www.grubatec.ch

Technische Änderungen und Druckfehler vorbehalten.

Vervielfacher Trennverstärker

AD-TV 452 GS

Anschlüsse, Blockschaltbild

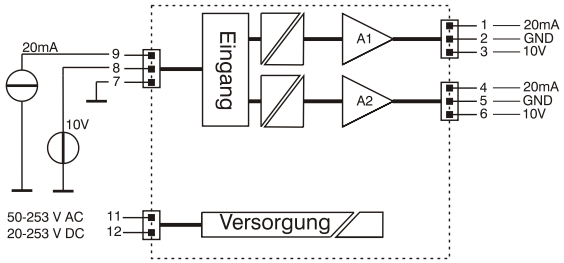

Maßzeichnung

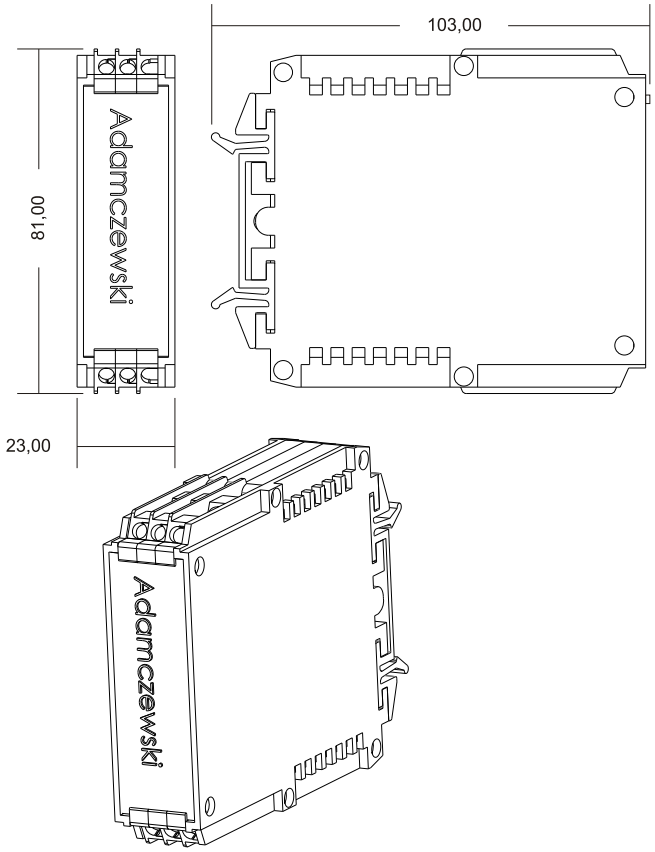

VERTRIEB & BERATUNG

GRUBATEC
MESS- UND REGELTECHNIK

HERSTELLER

ADAMCZEWSKI
Elektronische Messtechnik

Grubatec AG · Wölferstrasse 5 · CH-4414 Füllinsdorf
+41 55 617 00 80 · info@grubatec.ch · www.grubatec.ch

Technische Änderungen und Druckfehler vorbehalten.