AC-Trennverstärker

AD-TV 561 GS

Beschreibung

Der Wechselspannungs-Trennverstärker AD-TV 561 GS dient der galvanischen Trennung, Umformung und Verstärkung von sinusförmigen Wechselspannungssignalen. Das Signal wird galvanisch getrennt, gleichgerichtet und in ein proportionales Analogsignal umgeformt. Eingang, Ausgang und die Versorgungsspannung sind galvanisch voneinander getrennt. Das Ausgangssignal ist bis zu einem Maximalwert unabhängig von der angeschlossenen Bürde.

Anwendung

Erfassung, galvanische 3-Wege-Trennung, Gleichrichtung und Umformung von sinusförmigen Wechselspannungssignalen.



Kaufmännische Daten

Bestellnummer

AD-TV 561 GS

Informationen

Downloads

Sicherheitshinweise	ad-safety-instructions.pdf

Technische Daten

Eingang	
Messbereich min/max	0 ... 30 V AC / 0 ... 600 V AC [1)]
Eingangsfrequenz	50 ... 60 Hz, Sinus Grundschwingung
Eingangswiderstand	1 kOhm / V Eingangsspannung
Ausgang Strom	
Ausgabebereich max.	0/4 ... 20 mA [1)]
Maximale Bürde	500 Ohm
Ausgang Spannung	
Ausgabebereich max.	0 .. 10 V [1)]
Minimale Bürde	1 kOhm
Übertragungsverhalten	
Linearitätsfehler	0,3 % vom Endwert bei Grundschwingung
Anstiegszeit (10...90%)	700 ms
Temperatureinfluss	+/- 100 ppm/K
Restwelligkeit Strom	max. 50 µAss
Restwelligkeit Spannung	max. 100 mVss
Versorgung	
Versorgungsspannung	20 ... 253 V DC / 50 ... 253 V AC
Max. Leistungsaufnahme	1 W / 2,1 VA
Gehäuse	
Aufbau	Normschiene (EN 50022)
Schutzart	IP 20
Klemmenquerschnitt	max. 2,5 mm²
Anzugsmoment Schraubklemmen	0,5 Nm
Gewicht	~ 110 g
Umgebungsbedingungen	
Zul. Umgebungstemperatur	-10 ... 50 °C
Lager und Transport	-10 ... 60 °C
EMV	
Produktfamiliennorm	EN 61326-1
Störaussendung	EN 55011, CISPR11 Kl. B, Gr. 1
Elektrische Sicherheit	
Produktfamiliennorm	EN 61010-1
Überspannungskategorie	II
Verschmutzungsgrad	2
Sicherheit Messstromkreis	EN 61010-2-030
Messkategorie	CAT III
Galvanische Trennung, Prüfspannungen	
Eingang/Ausgang	4 kV (1 min)
Eingang/Versorgung	4 kV (1 min)
Ausgang/Versorgung	3 kV (1 min)

[1)] Werte sind bei Bestellung anzugeben

[2)] Während der Störeinwirkung sind geringe Signalabweichungen möglich.

VERTRIEB & BERATUNG

GRUBATEC MESS- UND REGELTECHNIK

HERSTELLER

ADAMCZEWSKI Elektronische Messtechnik

Grubatec AG · Wölferstrasse 5 · CH-4414 Füllinsdorf

+41 55 617 00 80 · info@grubatec.ch · www.grubatec.ch

Technische Änderungen und Druckfehler vorbehalten.

AC-Trennverstärker

AD-TV 561 GS

Anschlüsse, Blockschaltbild

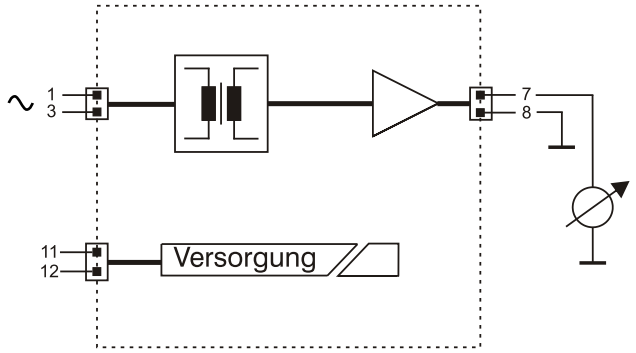

Maßzeichnung

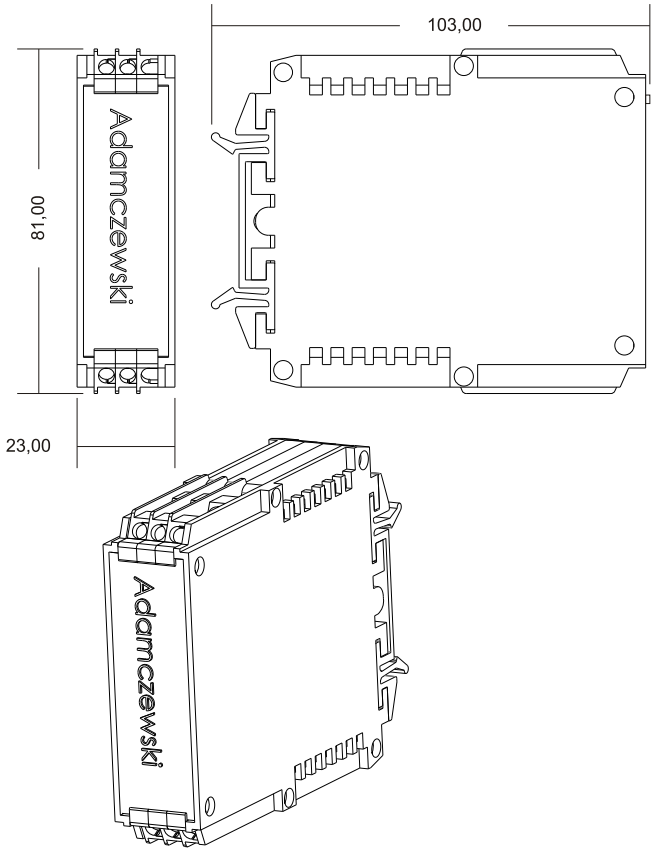

Technische Änderungen und Druckfehler vorbehalten.