AC-Trennverstärker

AD-TV 591 GS

Beschreibung

Der Wechselspannungs-Trennverstärker AD-TV 591 GS dient der Erfassung von Echt-Effektiv Wechselspannungen. Die Eingangsgröße 0-250V AC bzw. 0-450V AC ist hierbei frei über Klemme wählbar. Die Wechselspannung wird galvanisch getrennt und in ein eingeprägtes DC-Normsignal 0/4-20 mA oder 0/2-10 VDC umgeformt. Der Nullpunkt und der Bereich des Messsignals kann über frontseitige Trimmer angepasst werden. Die Trimmer sowie der Ausgabe-Offset (4mA/2V) sind über Drahtbrücken aktivierbar. Über- bzw. unterschreiten des Messbereichs wird durch eine blinkende LED an der Gerätefront angezeigt. Das Gerät kann mit einer PC-Software über die Schnittstelle über die frontseitige Schnittstelle frei konfiguriert werden.

Anwendung

Frei konfigurierbare Umwandlung von Wechselspannungssignalen in DC-Normsignale, bei gleichzeitiger galvanischer Trennung.



Besondere Merkmale

- Echt-Effektivwert
- zuschaltbare Nullpunkt- und Endwerttrimmer
- Programmierung über optionale AD-Studio Konfigurationssoftware möglich

Kaufmännische Daten

Bestellnummer

AD-TV 591 GS

Informationen

Downloads

Sicherheitshinweise	ad-safety-instructions.pdf

Technische Daten

Spannungseingang	
Messbereich	0 ... 250 V AC / 0 ... 450 V AC [1]
Eingangsfrequenz	40 ... 400 Hz
Stromausgang	
Ausgabebereich max.	0 ... 20 mA [1]
Maximale Bürde	500 Ohm
Spannungsausgang	
Ausgabebereich max.	0 .. 10 V [1]
Minimale Bürde	10 kOhm
Übertragungsverhalten	
Trimmbereich	+/-20 % [1]
Linearitätsfehler	0,5 % vom Endwert
Messzeit	20 ms (1 Periode)
Anstiegszeit (90%)	200 ms (min. 60 ms) [3]
Reaktionszeit	220 ms (min. 80 ms) [3]
Temperatureinfluss	+/- 100 ppm/K
Versorgung	
Versorgungsspannung	20 ... 253 V DC / 50 ... 253 V AC
Max. Leistungsaufnahme	1,2 W / 2,2 VA
Gehäuse	
Aufbau	Normschiene (EN 50022)
Schutzart	IP 20
Klemmenquerschnitt	max. 2,5 mm²
Anzugsmoment Schraubklemmen	0,5 Nm
Gewicht	~ 120 g
Umgebungsbedingungen	
Zul. Umgebungstemperatur	-10 ... 50 °C
Lager und Transport	-10 ... 60 °C
EMV	
Produktfamiliennorm	EN 61326-1
Störaussendung	EN 55011, CISPR11 Kl. B, Gr. 1
Elektrische Sicherheit	
Produktfamiliennorm	EN 61010-1
Überspannungskategorie	II
Verschmutzungsgrad	2
Sicherheit Messstromkreis	EN 61010-2-030
Messkategorie	CAT III
Galvanische Trennung, Prüfspannungen	
Eingang/Ausgang	4 kV (1 min)
Eingang/Versorgung	4 kV (1 min)
Ausgang/Versorgung	3 kV (1 min)

[1] Abweichende Werte sind bei Bestellung anzugeben

[2] Während der Störeinwirkung sind geringe Signalabweichungen möglich.

[3] Filter 5 (Filter 0).

VERTRIEB & BERATUNG

GRUBATEC MESS- UND REGELTECHNIK

HERSTELLER

ADAMCZEWSKI Elektronische Messtechnik

Grubatec AG · Wölferstrasse 5 · CH-4414 Füllinsdorf

+41 55 617 00 80 · info@grubatec.ch · www.grubatec.ch

Technische Änderungen und Druckfehler vorbehalten.

AC-Trennverstärker

AD-TV 591 GS

Anschlüsse, Blockschaltbild

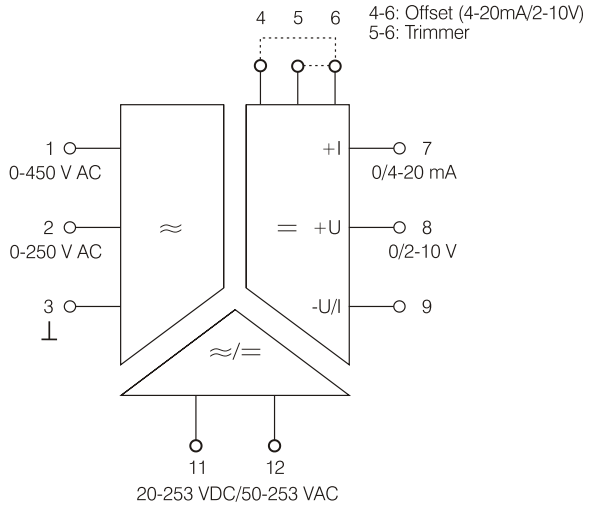

Maßzeichnung

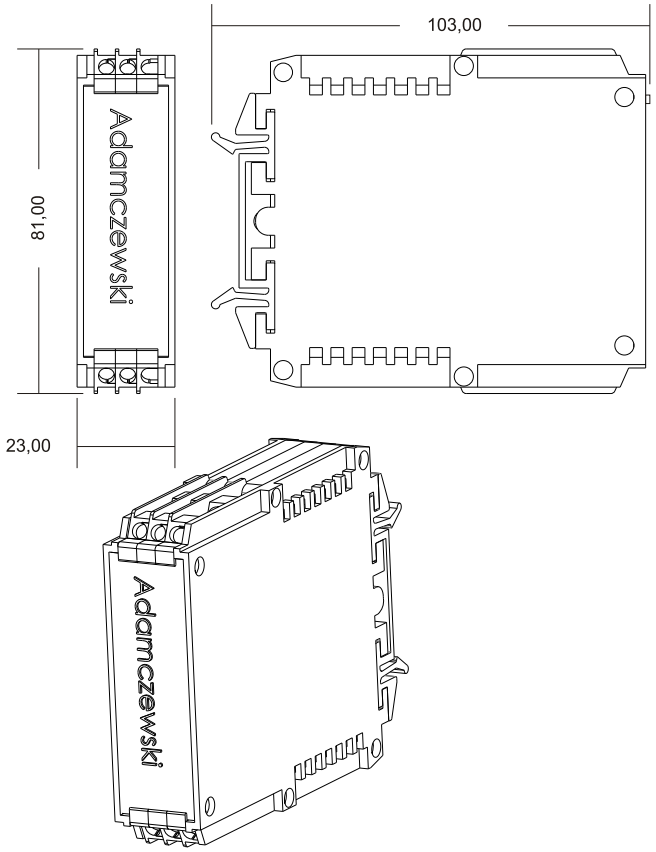

VERTRIEB & BERATUNG

GRUBATEC
MESS- UND REGELTECHNIK

HERSTELLER

ADAMCZEWSKI
Elektronische Messtechnik

Grubatec AG · Wölferstrasse 5 · CH-4414 Füllinsdorf
+41 55 617 00 80 · info@grubatec.ch · www.grubatec.ch

Technische Änderungen und Druckfehler vorbehalten.